義覺企業有限公司
Yi-jiue Co.,Ltd.

INTRODUCTION 產 品 簡 介	MAGNETIC FLOAT LEVEL SWITCH 連 桿 式 浮 球 液 位 開 關

動作原理 PRINCIPLE

在密閉的金屬或塑膠管內，設置一點或多點的磁簧開關，然後將管子貫穿一個或多個，中空而內部裝有環型磁鐵的浮球，並利用固定環，控制浮球與磁簧開關在相關位置上，使浮球在一定範圍內上下浮動。利用浮球內的磁鐵去吸引磁簧開關的接點，產生開與關的動作，作液位的控制或指示。下圖為常閉(NC)及常開(NO)時浮球開關的相關位置。

The single unit or multiple reed switch units are housed tightly in stainless steel or engineering plastic stem, and the permanent magnet is sealed into the middle of the specified float ball(s). You can mount the float ball to penetrating through the stem, then the liquid buoyancy will deliver the float ball up and down at the specified position by graduating rings.
When the float internal magnet approaches the reed switch, it will actuate the reed switch contact point to create an open or close circuit. We can apply such on-off output signals to reach liquid level controlling and monitoring purpose. The figures below show the float orientations on N.O. (Normal Open) and N.C. (Normal Close).

浮球材質適用範圍

被測環境 / 浮球材質	溫度	壓力	酸性	鹼性	燃油	溶劑
SUS304	-20°C~120°C (200°C Max.)	10~30kg/cm²	×	△	◎	◎
SUS316	-20°C~120°C (200°C Max.)	10~30kg/cm²	△	○	◎	◎
Polypropylene	-20°C~80°C	4kg/cm²	○	○	○	×
PVDF	-20°C~120°C	3kg/cm²	◎	◎	○	○

Note: ◎ = 優　○ = 良好　△ = 可接受　× =不可使用　(S10耐壓50kg)

APPLICA TION FIELDS OF FLOAT

Environments / Float	Working Temp.	Pressure Rating	Acid	Alkaline	Oil	Solvent
SUS304	-20°C~120 °C (200°C Max.)	10~30kg/cm²	×	△	◎	◎
SUS316	-20°C~120°C (200°C Max.)	10~30kg/cm²	△	○	◎	◎
Polypropylene	-20°C~80°C	4kg/cm²	○	○	○	×
PVDF	-20°C~120°C	3kg/cm²	◎	◎	○	○

Note: ◎ = Excellent　○ = Good　△ = Acceptable　× =Not good　(S10 resistance:50 kg)

電話:+886-2-2786-2589 傳真:+886-2-2786-4011
地址:115-59台北市南港區成福路178巷22號

義覺企業有限公司
Yi-jiue Co.,Ltd.

INTRODUCTION
產 品 簡 介

MAGNETIC FLOAT LEVEL SWITCH
連 桿 式 浮 球 液 位 開 關

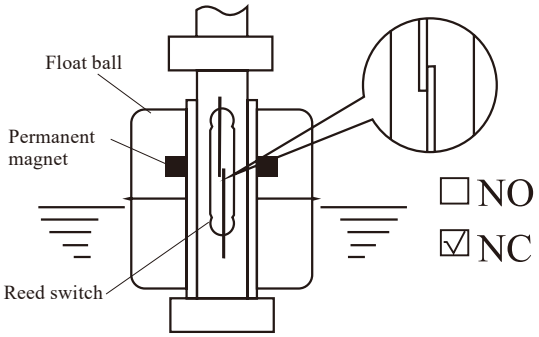

常閉(N.C.)當液位上升時磁簧開關不導通
Rising float ball to actuate the reed switch

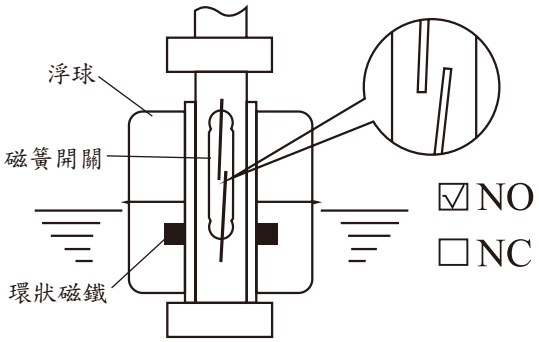

常開(N.O.)，當液位上升時磁簧開關接通
Rising float ball to switch off.

特 點 FEATURES

- 可作多點控制，控制開關位置可以隨著使用者需要訂製。
- 使用磁簧開關不需供應電源，接點壽命可達 200萬次。
- 所有的開關出線在同一接線盒，外部施工配線成本低廉。
- 多個開關控制點和其他型式的液位開關比較，FC(D)型的單價最低。
- 接線盒的防護等級皆在IP-65以上。
- 有PVDF、PP、PVC塑膠材質及SUS304、SUS316金屬材質，因此不管酸鹼液、溶劑或各種燃油，皆有合適產品可配合使用
- 磁簧開關與導線完全和液體隔離，因此在高溫、高壓設備上亦可安全使用。

- Multiple points measuring, multiple level points could be for custom-made.
- Employing the magnet to actuate the reed switch requires no power.
  Life expectancy of each contact can reach up to 2 million times.
- All output signal wiring are simplified in same junction box (housing) to economize the external wiring construction.
- FC(D) type magnetic float level switches are more cost-effective than other level switches in terms of multiple points.
- The housing protection is at least IP65.
- Rugged construction and multiple options for materials from engineering plastics as PVDF, PP, PVC, and stainless steels such as SUS304,SUS316, float switches can be applied toversatile applications in chemical corrosion of acidity and alkalinity liquid, solvents or oil fuels.
- The reed switch and lead wire are isolated with liquids absolutely. All stainless steel switches are applica ble to high pressure and high temperature environment.

適用行業 APPLICATIONS

造船工業、發電機設備、石油化學、食品工業、廢水或淨水設備、電子工業、染整工業、化學工業、橡膠及塑膠工業、油壓機械等。

Shipbuilding Industry, Generator Facilities, Petrochemical Industry, Food/Beverage Industry, Waste Water/Water Purified Facilities, Electronic Industry, Dyeing and Finishing Industry, Chemical Industry, Rubber/ Plastic Industry, Hydraulic.

電話:+886-2-2786-2589 傳真:+886-2-2786-4011
地址:115-59台北市南港區成福路178巷22號

義覺企業有限公司
Yi-jiue Co.,Ltd.

CHEMICAL RESISTANCE 化學特性

MAGNETIC FLOAT LEVEL SWITCH 連桿式浮球液位開關

● 優 Excellent　○ 好 Good　△ 普通 Fair　× 劣 Corroded

化學式 Chemical	濃度 Concentration %	溫度 Temp BC °F	塑膠 Plastic PVC	PP	PVDF	PTFE	橡膠 Rubber NBR	不銹鋼 Stainless 304	316
氨水 Ammonia Water NH_4OH	10	40 104	●	●	●	●	○		
	10	80 176		○	●	●			
王水 Aque Regia $3HCl+HNO_3$	10	40 104	△	△	●	●			
	10	80 176			●	●			
苯 Benzene C_6H_6	純(Pure)	40 104	×	△	○	●			
		80 176			△	●			
漂白液 Bleaching Liquor $Ca(ClO)_2$	5	40 104	●		●	●			
	5	80 176			●	●			
	20	40 104	●		●	●			
	20	80 176			●	●			
硼酸 Boric Acid H_3BO_3	飽合(Satu)	40 104	●	●	●	●	●		
		80 176		●	●	●	○		
鹽水 Brine		40 104	●	●	●	●	●		
		80 176		●	●	●			
丁二烯 Butadiene $CH_2=CH=CH=CH_2$	氣體(Gas)	40 104	●		●	●			
		80 176			●	●			
丁烷 Butane $CH_3(CH_2)_2CH_3$	氣體(Gas)	40 104	●	●	●	●			
		80 176		●	●	●			
硝酸 Nitric Acid HNO_3	10	40 104	●	●	●	●	●	●	●
	10	80 176	×	○	●	●		●	
	30	40 104	●	●	●	●		●	●
	30	80 176	×	○	●	●		●	●
	50	40 104	○	○	●	●		●	●
	50	80 176	×	×	○	●			
	70	40 104	○	×	●	●		○	●
	70	80 176	×		○	●			
	98	40 104			○	○			
	98	80 176				△			
草酸 Oxalic Acid HOOCCOOH	20	40 104	●	●	●	●	●		△
	20	80 176		●	●	●			
	50	40 104	●	●	●	●			△
	50	80 176		●	●	●			
磷酸 Phosphoric Acid H_3PO_4	10	40 104	●	●	●	●	●	●	●
	10	80 176		○	●	●	△	●	●
	50	40 104	●	●	●	●	●	●	●
	50	80 176		△	●	●	×	●	●
	80	40 104	●	●	●	●	○	●	●
	80	80 176		△	●	●		●	●
丁烷 Butane $CH_3(CH_2)_2CH_3$	氣體(Gas)	40 104	●	●	●	●			
		80 176		●	●	●			
苛性納 Sodium Hydroxide NaOH	15	40 104	●	●	●	●	●	●	●
	15	80 176		○	△	●	△	×	×
	30	40 104	●	●	●	●	●	●	●
	30	80 176		○	△	●	●	×	×
	50	40 104	●	●	○	●	●	●	●
	50	80 176		○	×	●	●	×	×
	70	40 104	○	○	○	●			
	70	80 176		○	×	●			

電話:+886-2-2786-2589 傳真:+886-2-2786-4011
地址:115-59台北市南港區成福路178巷22號

義覺企業有限公司
Yi-jiue Co.,Ltd.

CHEMICAL RESISTANCE 化學特性

MAGNETIC FLOAT LEVEL SWITCH 連桿式浮球液位開關

● 優 Excellent　○ 好 Good　△ 普通 Fair　× 劣 Corroded

化學式 Chemical	濃度 Concentration %	溫度 Temp BC	°F	塑膠 Plastic PVC	PP	PVDF	PTFE	橡膠 Rubber NBR	不銹鋼 Stainless 304	316
次氯酸鹽 Sodium Hypochlorite NaClO	3	40	104	●	○	●	●		△	○
	3	80	176							
	5	40	104	●	○	●	●		△	○
	5	80	176							
	7	40	104	●	△	○	●		×	×
	7	80	176							
	10	40	104	●	△	●	●		×	×
	10	80	176							
	13	40	104	●	△	●	●		×	×
	13	80	176							
硫酸 Sulfuric Acid H_2SO_4	10	40	104	●	●	●	●	●	●	●
	10	80	176		●	●	●	○	○	○
	30	40	104	●	●	●	●	●	×	×
	30	80	176		●	●	●	○	×	×
	50	40	104	●	●	●	●	○	×	×
	50	80	176		●	●	●	△	×	×
	60	40	104	●	●	●	●	●	×	×
	60	80	176		○	●	●	○	×	×
	70	40	104	●	●	●	●	○	×	×
	70	80	176		○	●	●	△	×	×
	80	40	104	●	●	●	●	●	×	×
	80	80	176		○	●	●	△		
	90	40	104	○	●	●	●	△	×	×
	90	80	176		○	●	●	△		
	98	40	104	△		●	○		○	○
	98	80	176			△	○			
甲苯 Toluene $C_6H_5CH_3$		40	104		△	△	●			
		80	176				○			
氯氣 Chlorine Gas Cl_2	濕(Wet)	40	104	○		●	●			
	濕(Wet)	80	176			△	●			
	乾(Dry)	40	104	●		●	●			
	乾(Dry)	80	176			●	●			
鉻酸 Chromic AcidChlorine Gas H_2CrO_4	10	40	104	●		●	●			
	10	80	176			●	●			
	20	40	104	△		●	●			
	20	80	176			●	●			
	40	40	104	△		●	●			
	40	80	176			●	●			
	50	40	104	×		●	●			
	50	80	176			△	●			
鹽酸 Hydrochloric Acid HCl	15	40	104	●	●	●	●	○		
	15	80	176		●	●	●			
	25	40	104	●	●	●	●	×		
	25	80	176		●	●	●			
	35	40	104	●	●	●	●	×		
	35	80	176		○	●	●			
	38	40	104	●	●	●	●	×		
	38	80	176		○	●	○			

電話:+886-2-2786-2589 傳真:+886-2-2786-4011
地址:115-59台北市南港區成福路178巷22號

義覺企業有限公司
Yi-jiue Co.,Ltd.

CHEMICAL RESISTANCE 化學特性

MAGNETIC FLOAT LEVEL SWITCH 連桿式浮球液位開關

● 優 Excellent　○ 好 Good　△ 普通 Fair　× 劣 Corroded

化學式 Chemical	濃度 Concentration %	溫度 Temp BC °F	塑膠 Plastic PVC	PP	PVDF	PTFE	橡膠 Rubber NBR	不銹鋼 Stainless 304	316
檸檬酸 Citric Acid $C_5H_8O_7$	10	40 104	●	●	●	●	●	●	●
	10	80 176		○	●	●	●		
汽油 Gasoline	10	40 104	●		●	●			
	10	80 176			●	●			
柴油 Diesel Fuels		40 104			●	●		●	●
		80 176			●	●		●	●
乙醇 Ethyl Alchol C_2H_5OH	純(Pure)	40 104	●	●	●	●	●	○	○
		80 176		○	●	●	○		
蟻酸 Hydrofluric Acid HCOOH	90	40 104	○	○	●	●			
		80 176			●	●			
氫氟酸 Hydrogen peroxide HF	稀釋(Dilute)	40 104	●	○	●	●	●		
	稀釋(Dilute)	80 176		○	●	●	●		
	30	40 104	○	○	●	●	●		
	30	80 176	×	○	●	●	●		
	40	40 104	△	○	●	●	●		
	40	80 176		○	●	●	●		
	50	40 104	△	○	●	●	●		
	50	80 176		○	●	●	●		
雙氧水 H_2O_2	5	40 104	●	●	●	●		○	●
	5	80 176		○	●	●			
	20	40 104	●	●	●	●			
	20	80 176		○	●	●			
	30	40 104	○	○	●	●			
	30	80 176		△	●	●			
	50	40 104	△	×	●	●			
	50	80 176			●	●			
	90	40 104			●	●			
	90	80 176			●	●			
異丙醇 Isopropyl Alcohol $(CH_3)CHOH$	純(Pure)	40 104	●	●	●	●	○		
		80 176			●	●			
煤油 Kerosene		40 104	●	○	●	●			
		80 176			●	●			
甲醇 Methyl Alcoho CH_3OH		40 104	○	●	●	●	△		
		80 176		○	●	●			
丁酮 Methyl Ethyl Ketone $CH_3COC_2H_5$		40 104		△		●			
		80 176				●			
鉻酸鉀 Potassium Chromate K_2CrO_4		40 104	●	●	●	●	●		
		80 176		○	●	●	○		

電話:+886-2-2786-2589 傳真:+886-2-2786-4011
地址:115-59台北市南港區成福路178巷22號

CONTACT PROTECTION CIRCUITS
開 關 接 點 保 護 線 路

MAGNETIC FLOAT LEVEL SWITCH
連 桿 式 浮 球 液 位 開 關

電感性負載 INDUCTIVE LOADS

當磁簧開關使用在有馬達、繼電器、螺管線圈等之有電感性負載的電路中，當磁簧開路瞬間，接點間將承受一高感應電壓。這樣的感應電壓將造成磁簧開關的損壞或嚴重縮短磁簧開關的使用壽命。因此建議一些保護線路如：RC(緩衝器)、變阻器、二極體，(參考圖一)

When using a reed switch with inductive loads such as motors, relays, solenoids, etc., The contact will be subjected to a high induced voltage during opening of the contact (load circuit).
Such high induced voltage (transients) may cause damages to the reed switch or significantly reduce its life. Therefore, protective circuits such as: RC (snubber), varistors or clamping diodes are recommended.(refer to Fig.1)

電容性負載 CAPACITIVE LOADS

當磁簧開關使用在電容性負載的線路中如：電容器、白熱燈炮、很長的電纜線等，在開關的接點間將產生一個驟升(突波)電流。因此建議一些保護線路：如突波吸收器或限流電阻器。(參考圖二)

When using a reed switch with capacitive loads such as capacitors, incandescent lamps or long cables, the contact will be subjected to a high surge (inrush) current.
Therefore, protective circuits such as: surge suppressors or current limiting resistors are recommended.(refer to Fig.2)

(圖一) (Fig.1)

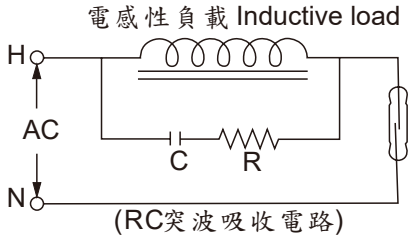

(RC突波吸收電路)

$$C=\frac{I^2}{10}\ (uF)$$

$$R=\frac{E}{10I(1+\frac{50}{E})}$$

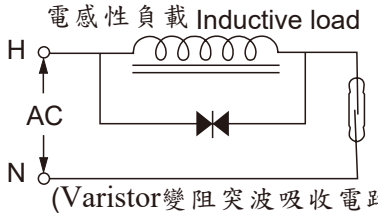

(Varistor變阻突波吸收電路)

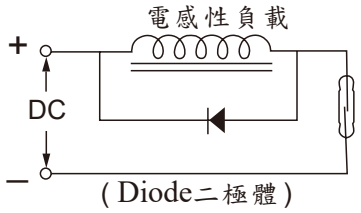

(Diode二極體)

(圖二) (Fig.2)

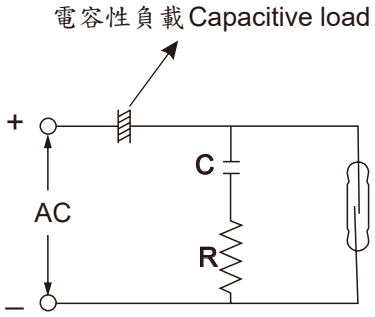

RC電路與開關並聯將驟升電流旁路。
Parallel connection of RC circuit and switch will surge current bypass.

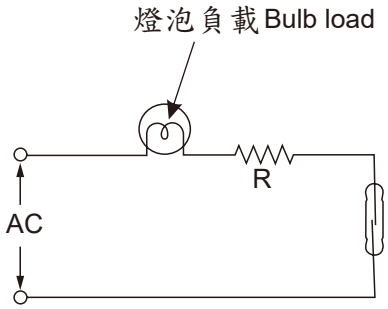

電阻與開關串聯以限制驟升電流。
Series connection of resistance and switch limitsurge current.

※請勿直接連接於電磁閥、馬達或電磁開關。
It is prohibited to connect directly with any solenoid valve, motor or magnetic switch.

電話:+886-2-2786-2589 傳真:+886-2-2786-4011
地址:115-59台北市南港區成福路178巷22號

義覺企業有限公司
Yi-jiue Co.,Ltd.

TYPICAL WIRING DIAGRAMS 浮球開關應用線路範例	MAGNETIC FLOAT LEVEL SWITCH 連桿式浮球液位開關

※單一浮球,二個磁簧開關的補水控制線路。

Auto Supply Case:
Single Float
Dual Switches

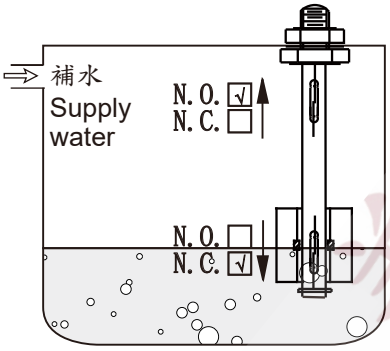

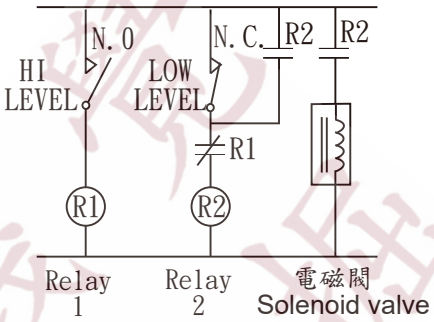

※單一浮球,二個磁簧開關的排水控制線路。

Auto Drain Case:
Single Float
Dual Switches

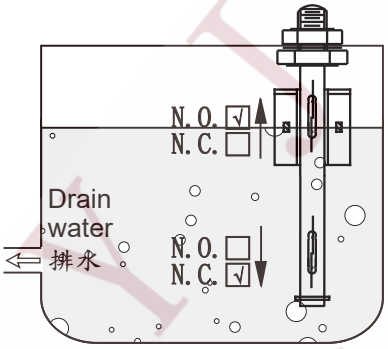

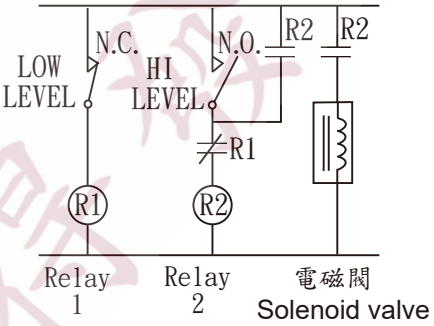

※二個浮球,二個磁簧開關的補水控制線路。

Auto Supply Case:
Dual Floats
Dual Switches

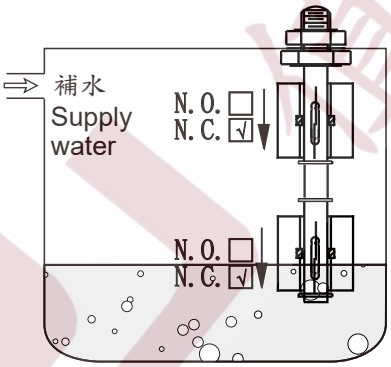

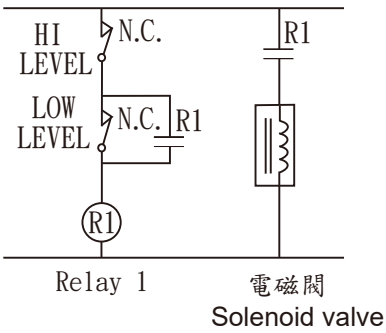

※二個浮球,二個磁簧開關的排水控制線路。

Auto Drain Case:
Dual Floats
Dual Switches

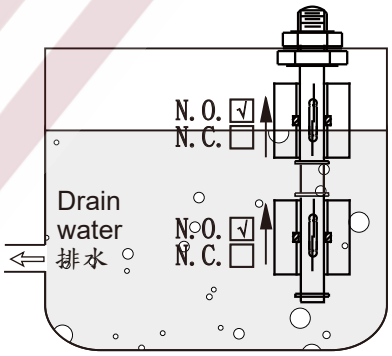

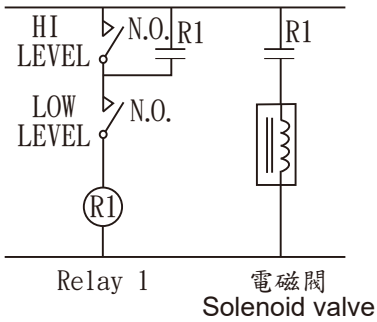

電話:+886-2-2786-2589 傳真:+886-2-2786-4011
地址:115-59台北市南港區成福路178巷22號

INSTALLATION 安 裝 說 明	MAGNETIC FLOAT LEVEL SWITCH 連 桿 式 浮 球 液 位 開 關

請選擇管徑大於浮球直徑的法蘭連接管.

※It is recommended to select the standpipe with diameter(D) larger than the float ball diameter(d) for installation process.

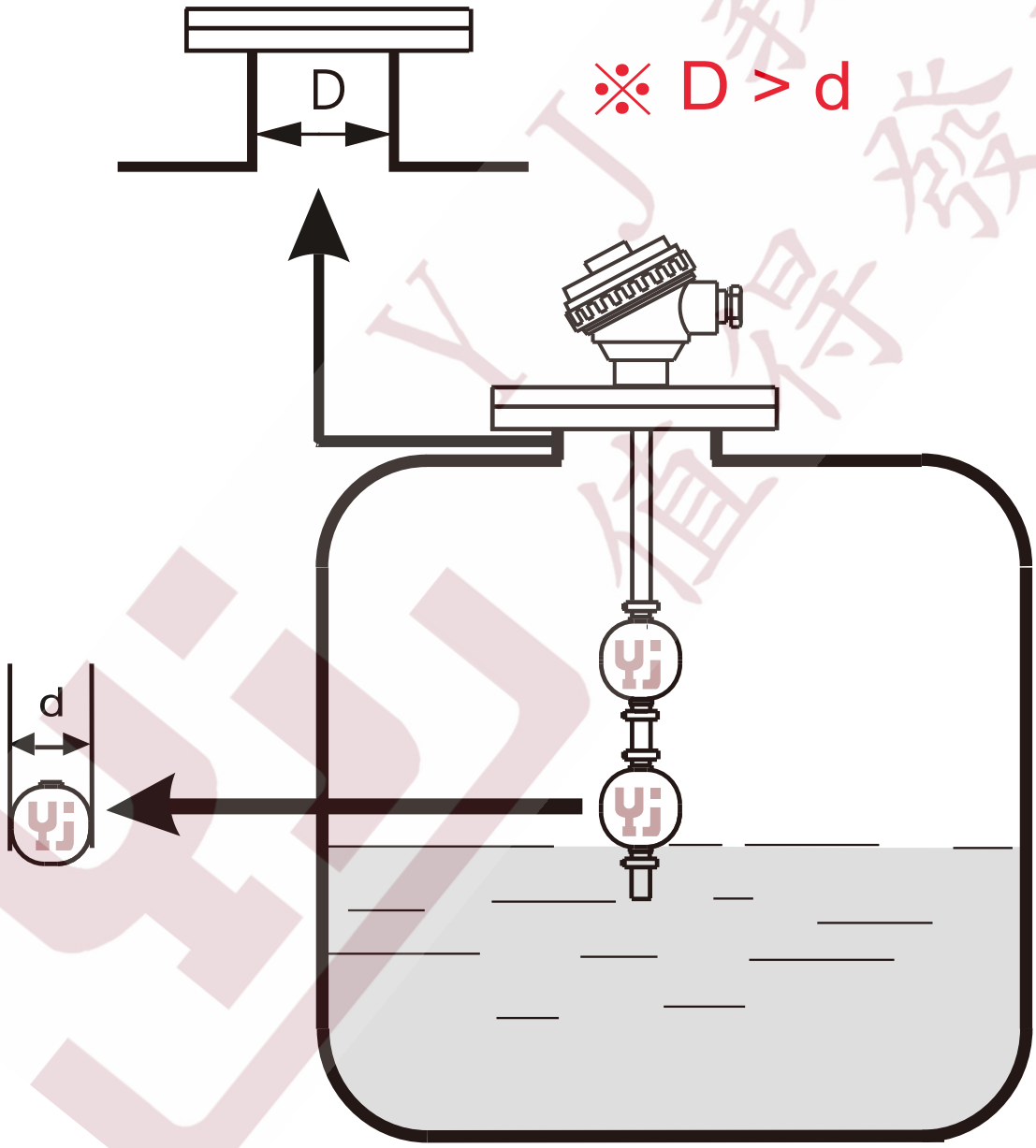

電話:+886-2-2786-2589 傳真:+886-2-2786-4011
地址:115-59台北市南港區成福路178巷22號

義覺企業有限公司
Yi-jiue Co.,Ltd.

INSTALLATION 安 裝 說 明	MAGNETIC FLOAT LEVEL SWITCH 連 桿 式 浮 球 液 位 開 關

安裝位置應遠離進水口,避免浮球開關會因進水口的波動大而造成誤動做.

The float level indicator should be mounted far away from liquid inlet, Any strong liquid fluctuation will produce error output signals.

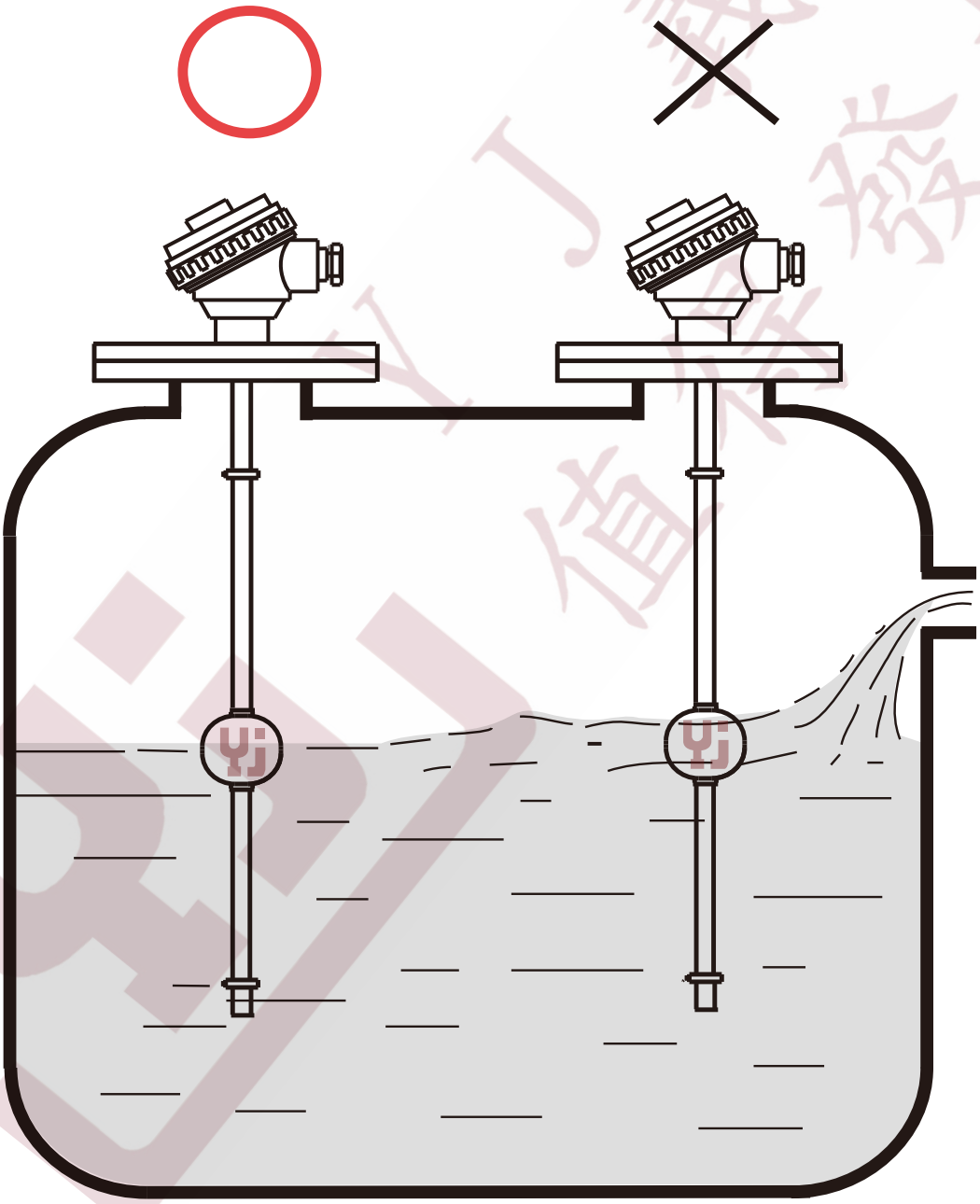

電話:+886-2-2786-2589 傳真:+886-2-2786-4011
地址:115-59台北市南港區成福路178巷22號

義覺企業有限公司
Yi-jiue Co.,Ltd.

INSTALLATION 安 裝 說 明	MAGNETIC FLOAT LEVEL SWITCH 連 桿 式 浮 球 液 位 開 關

安裝位置應遠離進水口,避免浮球開關會因進水口的波動大而造成誤動做.

The float level indicator should be mounted far away from liquid inlet, Any strong liquid fluctuation will produce error output signals.

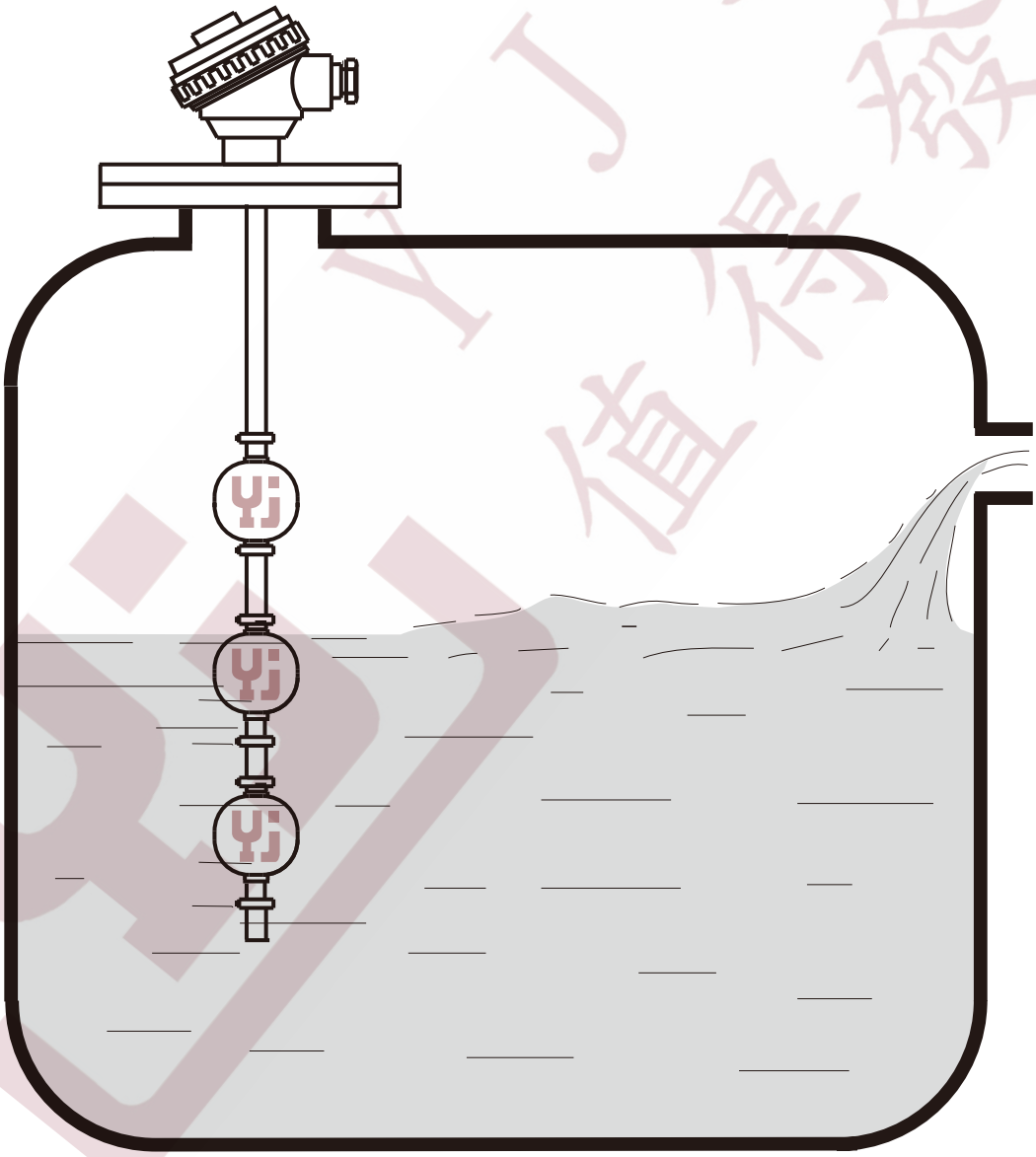

電話:+886-2-2786-2589 傳真:+886-2-2786-4011
地址:115-59台北市南港區成福路178巷22號

義覺企業有限公司
Yi-jiue Co.,Ltd.

INSTALLATION 安 裝 說 明	MAGNETIC FLOAT LEVEL SWITCH 連 桿 式 浮 球 液 位 開 關

若開關裝置於攪拌區域，可裝置防波管或防波擋板。

It is advised to place a pipe shield or equivalent device to normalize the switch actuation if the switch is used near agitator.

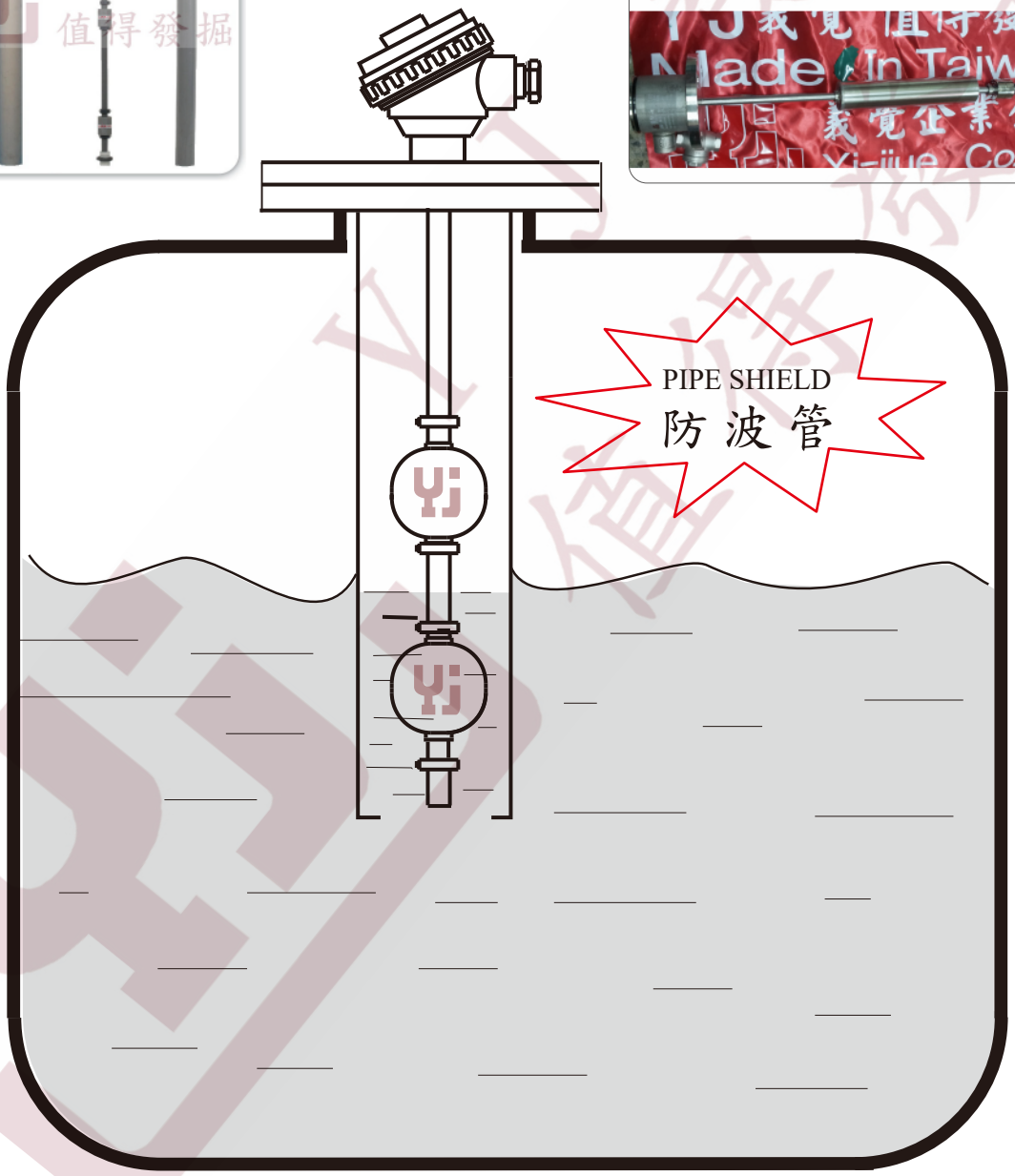

電話:+886-2-2786-2589 傳真:+886-2-2786-4011
地址:115-59台北市南港區成福路178巷22號

INSTALLATION 安 裝 說 明	MAGNETIC FLOAT LEVEL SWITCH 連 桿 式 浮 球 液 位 開 關

Cautions! Please pay attention to the following condition and handing in order to apply level switches correctly.

警告!為了正確使用浮球開關，請注意下列安裝及操作情形.

Safe Installation
正確安裝方式

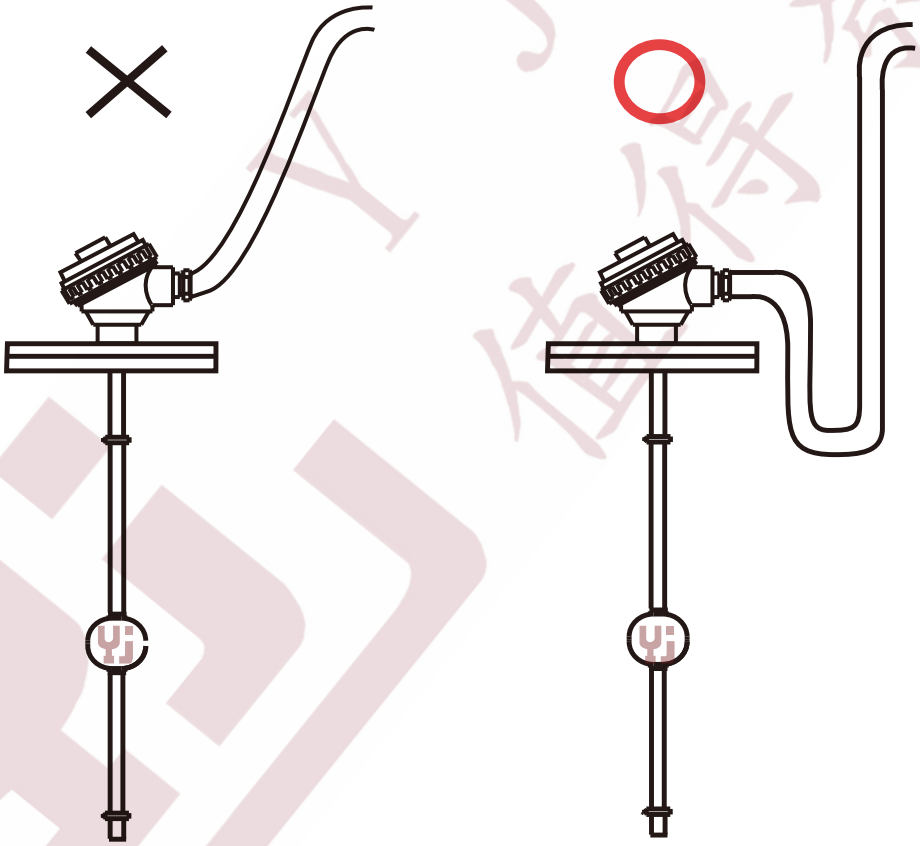

Prevent moisture trickle along the pipeline and flow into junction box.Result in oxdation of the contacts,causing malfunction.

避免水氣沿著管線滴入接線盒，造成接點氧化，產生故障

電話:+886-2-2786-2589 傳真:+886-2-2786-4011
地址:115-59台北市南港區成福路178巷22號

THE PROPERTIES BETWEEN LIQUID AND FLOAT
浮球與液體特性關係

MAGNETIC FLOAT LEVEL SWITCH
連桿式浮球液位開關

請依照被測物之使用溫度、壓力、比重、耐酸鹼等特性，選用上表所列各種規格之浮球。
Please choose the proper float subject to above independent specified terms and chemical characters.

1.溫度：PVDF最高溫度為120℃，PP最高為80℃，SUS304/316 最高為200℃

2.壓力：塑膠類浮球耐壓最大5kg/cm²，SUS浮球耐壓35kg/cm² (S10浮球可達50kg)。

3.粘著：應選用球徑大、比重小的浮球才能克服液體表面張力。

4.酸鹼性：塑膠材質適用於酸鹼場所，如有溫度考慮時應選用PVDF。

5.油精：應使用金屬材質。

6.比重：浮球比重SG必須小於被測液體否則浮球浮不起來。

1. Temperature: PVDF Max. 120˚C,
PP Max. 80˚C,
SUS304/ 316 Max. 200˚C

2. Pressure: SUS304/ 316 Float, Max. 35kg/cm^2
Engineering plastic, Max. 5kg/cm^2
(S10 float Max. 50kg)

3. Viscosity: Please choose smaller S.G. with greater diameter floats to cope with high viscosity liquid applications.

4. Chemical: Please use plastic float for acid/ alkaline corrosion of chemical applications. PVDF float is noted for high temperature cases.

5. Benzine: Please choose stainless steel floats to apply in any gasoline, fuel oil, petroleum application.

6. S.G.: The float S.G. Must be smaller than the liquid, otherwise, the liquid buoyancy can not deliver the float upword.

標準型選購說明 Buyer's guide

YJ連桿浮球為訂製品，為方便使用者正確選購，特別將各種法蘭、牙口、接線盒規格、材質特性、浮球規格，組合成各種規格的標準型，使用者在選購前只要先確認法蘭或牙口規格，就一定可以安裝，接著只需在目錄圖型上小方框內填寫控制位置尺寸　～　(不需要的不用填寫)及總長度L，再填入動作點型式為常閉(NC)或常開(NO)，最後修改圖型下方料號的最後第五碼為所需的浮球數即可。

The magnetic level switch can be done as per customer's specified technical data such as he flange, thread, housing, float ball diameter, loat ball number, the float traveling up or downactuated position by N.C. or N.O. output, the otal float working distance (L) or eachndependent float actuating position, please efer the order information to define the application specifications. A single ball driving multiple actuated points is available to apply on the order form.

電話:+886-2-2786-2589 傳真:+886-2-2786-4011
地址:115-59台北市南港區成福路178巷22號

義覺企業有限公司
Yi-jiue Co.,Ltd.

SHOWROOM 實體展示	MAGNETIC FLOAT LEVEL SWITCH 連桿式浮球液位開關

【Magnetic Float Level Switch】
【連桿式液位計】

☆ PP 法蘭接線盒
(大空間)
☆端子台 6、12、18
☆PP Flang Housing
(Large space)
☆Terminal 6、12、18

【Magnetic Float Level Switch】
【PP 經濟型連桿式】

☆球體小
☆桿徑小
☆Small Float
☆Small Stem

【Special Float Level Switch】
【特殊連桿式】

☆塗裝鐵氟龍
☆耐高溫
☆耐酸鹼
☆Teflon Coating
☆Heat-Resistant
☆Acid-Proof
Alkali-Proof

【Magnetic Float Level Switch】
【可微調連桿式】

☆可微調移動
☆Adjustable

【Special Float Level Switch】
【特殊連桿式】

☆矽油專用
☆比重 0.6
☆耐熱 180℃
☆ Silicone Oil
☆ S.G. 0.6
☆ Heat Resistant
180℃

【Special Float Level Switch】
【特殊連桿式】

【Special Float Level Switch】
【防波連桿式】

【Special Float Level Switch】
【特殊連桿式】

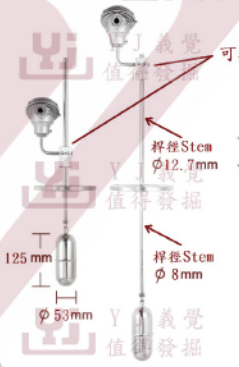

☆ 耐高溫
☆ 磁簧開關與高溫隔離
☆ Heat Resistant
☆ Reed switch
isolates from heat

【Special Float Level Switch】
【特殊連桿式】

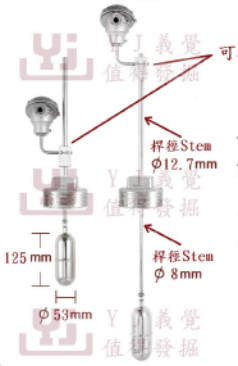

☆ 耐高溫
☆ 磁簧開關與高溫隔離
☆ Heat Resistant
☆ Reed switch
isolates from heat

電話:+886-2-2786-2589 傳真:+886-2-2786-4011
地址:115-59台北市南港區成福路178巷22號

義覺企業有限公司
Yi-jiue Co.,Ltd.

SHOWROOM
實體展示

MAGNETIC FLOAT LEVEL SWITCH
連桿式浮球液位開關

防爆接線盒　牙口　衛生夾接　法蘭

防爆頭

L-104　L-103　L-102　L-101

防爆頭

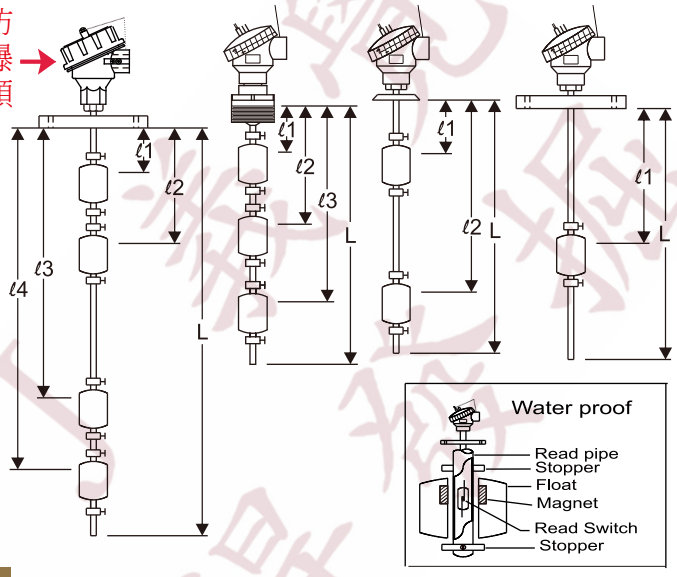

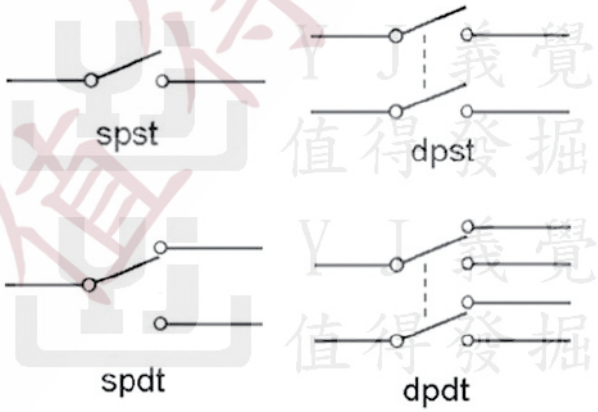

▪ GENERAL

The level switches of this series have a reed switch incorporated in a guide pipe which is to bo inserted in a storage tank.
The reed switch issues ON-OFF Signals by the magnets contained in floats whic

▪ SPECIFICATIONS

Max. Ienght measurement:
6M(SUS guide peip)
5M(P.V.C P.P guide peip)
Max. Press. Resistance
30kg/cm² (SUS)
5kg/cm² (P.V.C P.P. P.V.D.F)

▪ Explosion proof,Watch proof

Contact Action:
on-off, off-on, on-off-on.
Contact Capacity:
AC 250V 0.5-2A
Model:
L-101, L-102, L-103, L-104, L-105

歡迎訂製各式液位開關，敬請惠予告知列之條件:
1. 型式　2. 液體名稱　3. 比重　4. 壓力　5. 粘度　6. 溫度　7. 接點動作　8. 接續方式
9. 材質　10. 接點 間隔 L, γ1, γ2, γ3, γ4..

電話:+886-2-2786-2589 傳真:+886-2-2786-4011
地址:115-59台北市南港區成福路178巷22號

義覺企業有限公司
Yi-jiue Co.,Ltd.

CONNECTION 接 續 方 式	MAGNETIC FLOAT LEVEL SWITCH 連 桿 式 浮 球 液 位 開 關

牙口(外牙) SCREW TYPE

SUS304

PP

管帽(內牙) CAP TYPE

SUS304 2”、2½”、3”

法蘭 SUS304、SUS316
FLANGE TYPE

衛生夾接 2”、2½”、3”
SANITARY CLAMPING

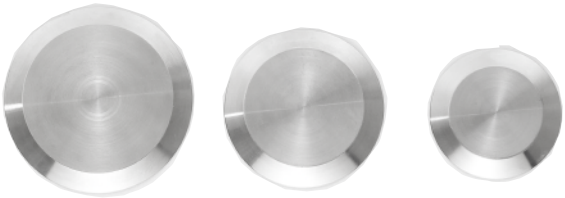

PVDF 扣環 PP 扣環
CLAMPING

防歪斜配件
ANTI-SLANT ACCESSORIES

電話:+886-2-2786-2589 傳真:+886-2-2786-4011
地址:115-59台北市南港區成福路178巷22號

義覺企業有限公司
Yi-jiue Co.,Ltd.

CONNECTION 接 續 方 式	MAGNETIC FLOAT LEVEL SWITCH 連 桿 式 浮 球 液 位 開 關

法 蘭 型
FLANGE TYPE

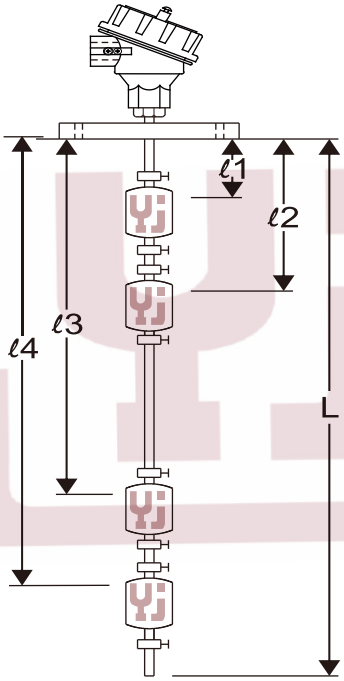

衛 生 夾 接 型
SANITARY CLAMPING

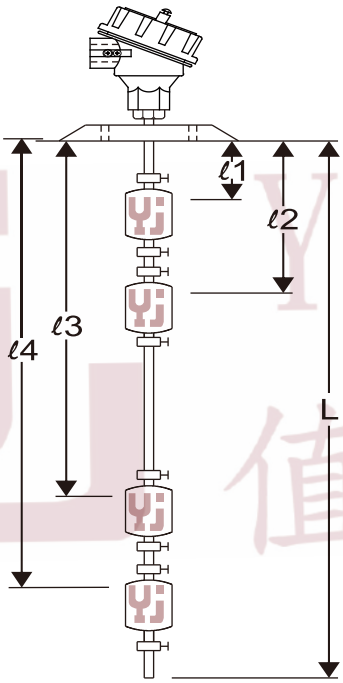

牙 口 型
SCREW TYPE

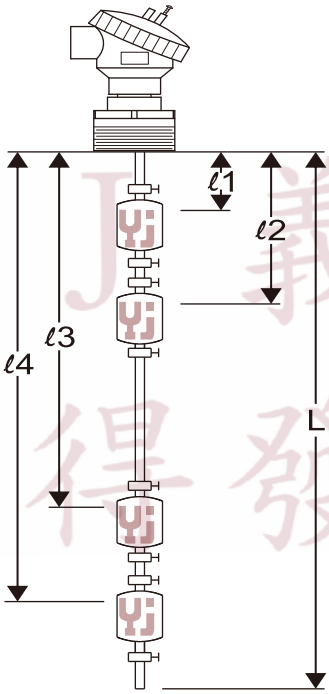

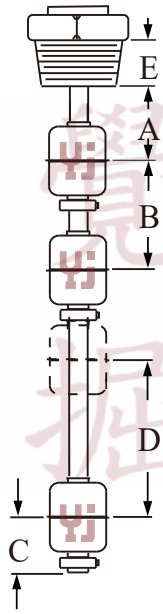

PP 接 線 盒
PP Terminal Box

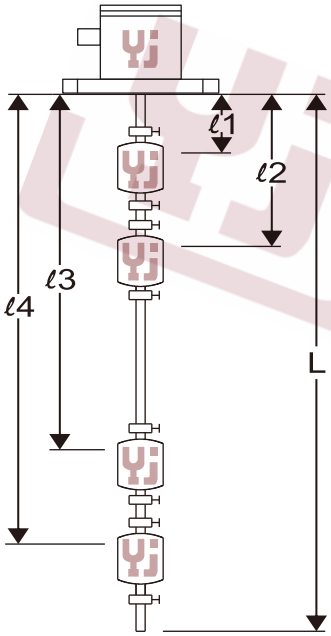

不鏽鋼接線盒
SUS Terminal Box

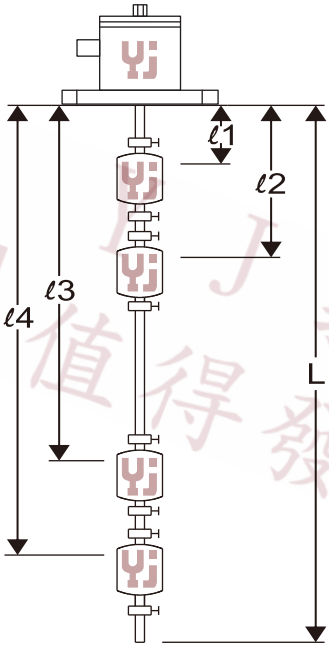

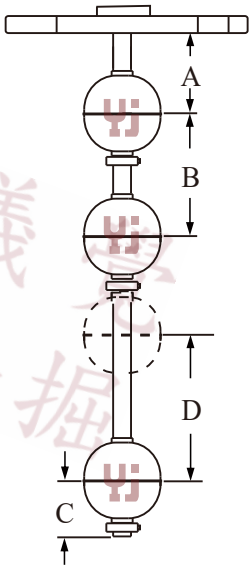

	N.O	N.C	長度(mm)
ℓ1			
ℓ2			
ℓ3			
ℓ4			
L			

L:請注桶槽深度及天花板高度是否足夠

ℓ1.....ℓ4代表動作位置

NO:代表浮球上升接點導通

NC:代表浮球下降接點導通

電話:+886-2-2786-2589 傳真:+886-2-2786-4011

地址:115-59台北市南港區成福路178巷22號

義覺企業有限公司
Yi-jiue Co.,Ltd.

HOUSING SPECIFICATIONS 各 式 接 線 盒	MAGNETIC FLOAT LEVEL SWITCH 連 桿 式 浮 球 液 位 開 關

1

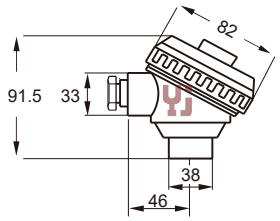

型 號 :YJ-AKNC 銀色或藍色
材 質 :Alloy-Aluminum 鋁合金
防護等級: IP68
耐 溫 :-20˚ ~120˚ C

2

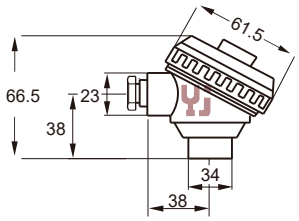

型 號 :YJ-AKSC 銀色
材 質 :Alloy-Aluminum 鋁合金
防護等級: IP68
耐 溫 :-20˚ ~120˚ C

3

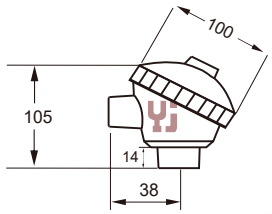

型 號 :YJ-A105 藍色
材 質 :Alloy-Aluminum 鋁合金
防護等級: IP68
耐 溫 :-20˚ ~120˚ C

4

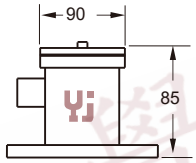

型 號 :YJ-SS85 銀色
材 質 :Stainless Steel 不銹鋼
防護等級: IP68
耐 溫 :-20˚ ~80˚ C

5

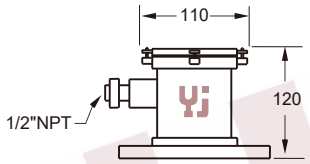

型 號 :YJ-PP120
材 質 :PP 黑色
防護等級: IP68
耐 溫 :-20˚ ~80˚ C

6

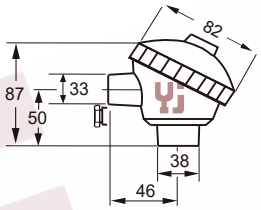

型 號 :YJ-PPKPP
材 質 :PP 白色
防護等級: IP68
耐 溫 :-20˚ ~80˚ C

7

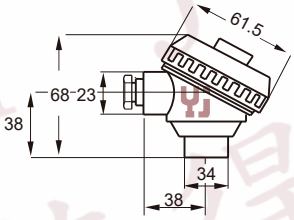

型 號 : YJ-BKBS
材 質 :Bakelite 電木 黑色
防護等級: IP65
耐 溫 :-20˚ ~80˚ C

8

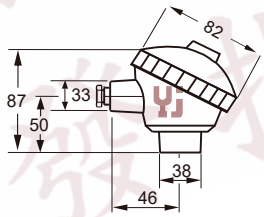

型 號 :YJ-NKNN
材 質 :Nylon 尼龍 黑色
防護等級: IP65
耐 溫 :-20˚ ~80˚ C

9

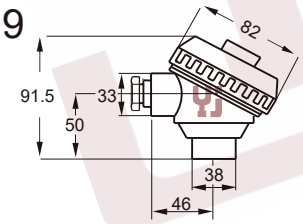

型 號 :YJ-BKB
材 質 :Bakelite 電木 黑色
防護等級: IP65
耐 溫 :-20˚ ~80˚ C

10

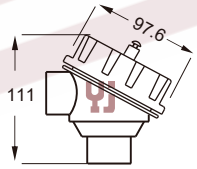

型 號 : YJ-AXDA 藍色
材 質 :Alloy-Aluminum 鋁合金(防爆)
防護等級: ATEX and FMCUS Certified
耐 溫 :-20˚ ~120˚ C

11

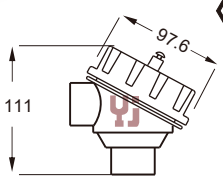

型 號 :YJ-SSXDS 銀色
材 質 :Stainless Steel 不銹鋼 (防爆)
防護等級: ATEX and FMCUS Certified
耐 溫 :-20˚ ~80˚ C

12

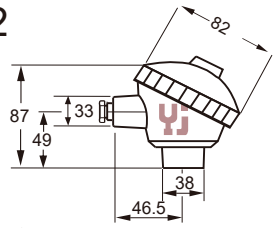

型 號 :YJ-SSLS 銀色
材 質 :Stainless Steel 不銹鋼
防護等級: IP68
耐 溫 :-20˚ ~80˚ C

電話:+886-2-2786-2589 傳真:+886-2-2786-4011
地址:115-59台北市南港區成福路178巷22號

義覺企業有限公司
Yi-jiue Co.,Ltd.

SHOWROOM
實體展示

MAGNETIC FLOAT LEVEL SWITCH
連桿式浮球液位開關

61F-G-OTE

61F-G1-OTE

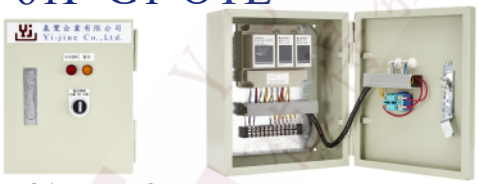

61F-G2

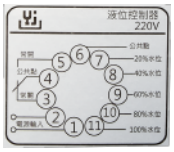

Aviation plug socket
航空接頭

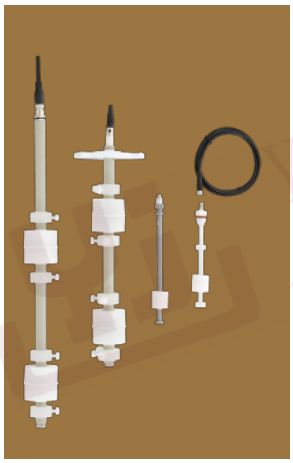

Adjustable
可微調移動

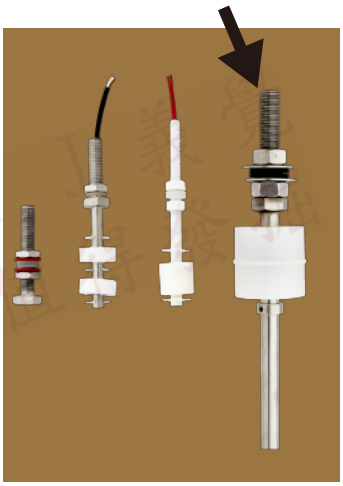

OMRON
歐姆龍

+

SENSOR
液位計

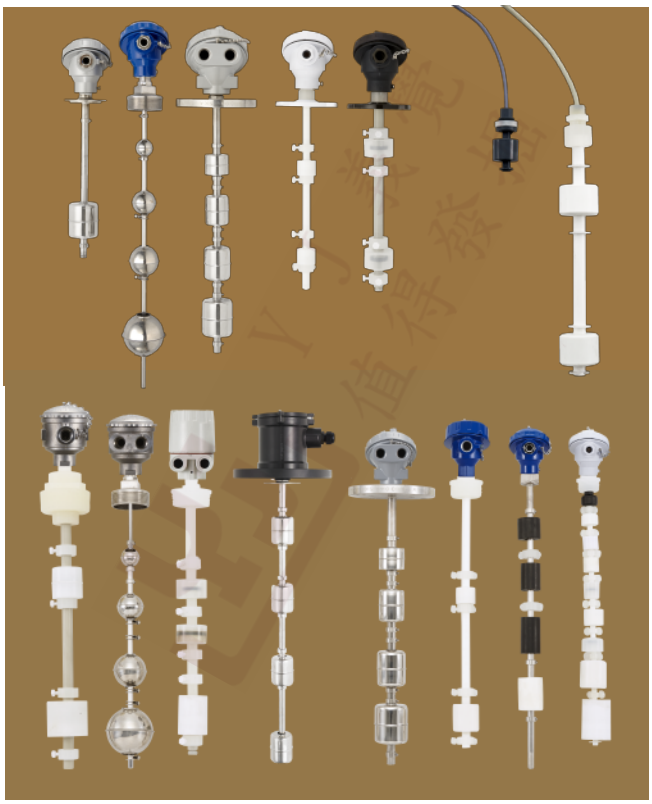

61F-G3

61F-G4

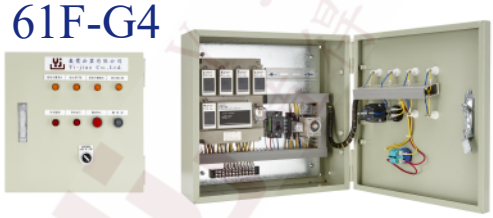

61F-I

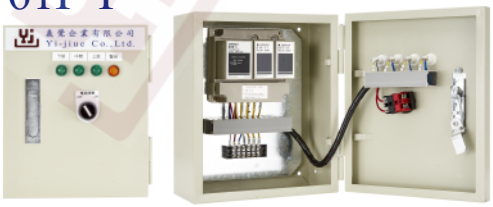

電話:+886-2-2786-2589 傳真:+886-2-2786-4011
地址:115-59台北市南港區成福路178巷22號

義覺企業有限公司
Yi-jiue Co.,Ltd.

VERTICAL ADJUSTMENT TYPE 動 作 點 可 調 型	MAGNETIC FLOAT LEVEL SWITCH 連 桿 式 浮 球 液 位 開 關

很多場所的使用者需要經常改變液位高度，為了使用方便，本公司特別設計此產品，使用者只要將接頭上的六角螺絲鬆開，即可將連桿往上或往下移動調整，達到控制液位高度的目的，使用上很方便。

This is a special design for some liquid applications requiring monitoring different actuation levels frequently. The user needs only to loose the hexagon nut, then remove the mounted screw/ flange up or down to achieve the actuated level position adjustment.

☆特殊法蘭或牙口亦可訂製。 Customer specified flange/screw acceptable.

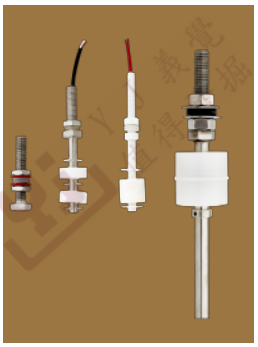

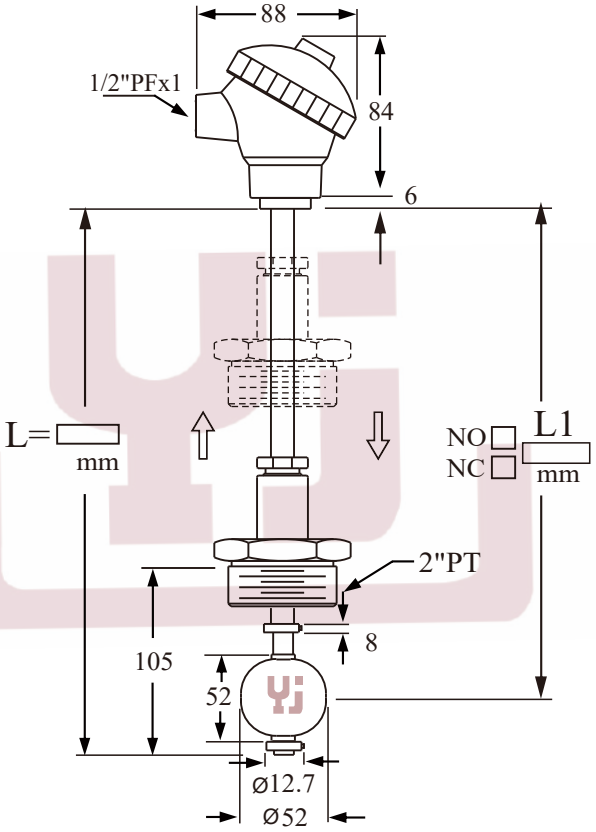

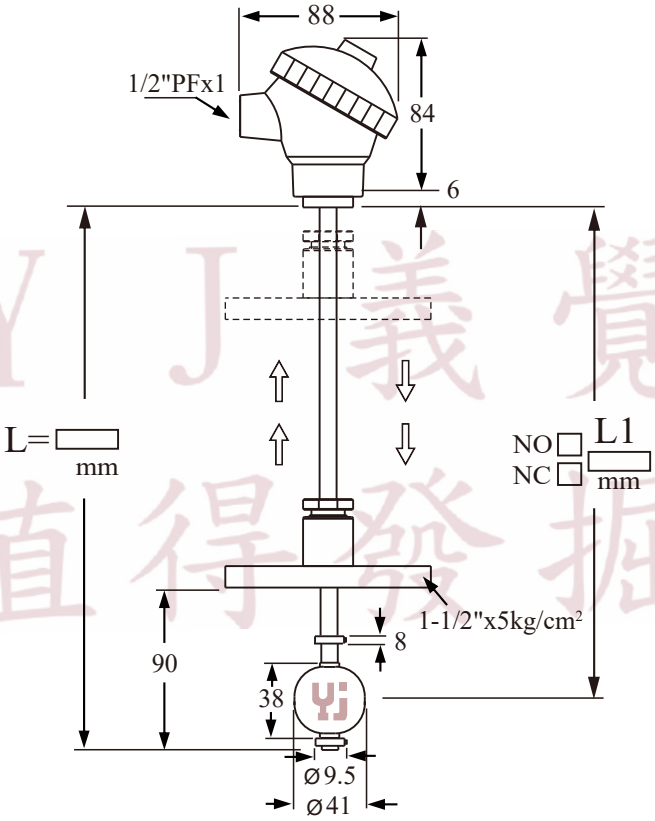

電話:+886-2-2786-2589 傳真:+886-2-2786-4011
地址:115-59台北市南港區成福路178巷22號

義覺企業有限公司
Yi-jiue Co.,Ltd.

TEST ROD 測試桿	MAGNETIC FLOAT LEVEL SWITCH 連桿式浮球液位開關

功能:
浮球開關安裝本測試桿後，使用者可直接於桶槽上方做浮球開關的動作點測試，方便檢修。

FUNCTION:
When the Test Rod is attached to a magnetic float level switch, user could test the performance of the magnetic switch directly by pulling the handle of the test rod on the top of the switch.

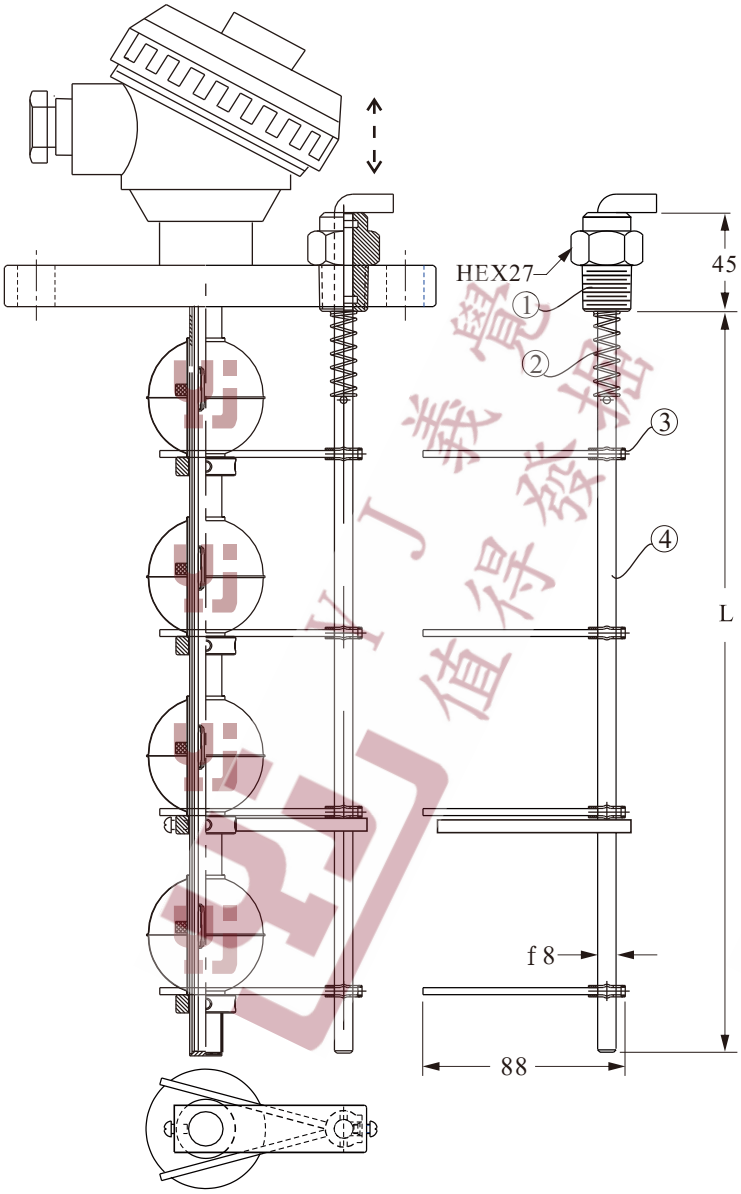

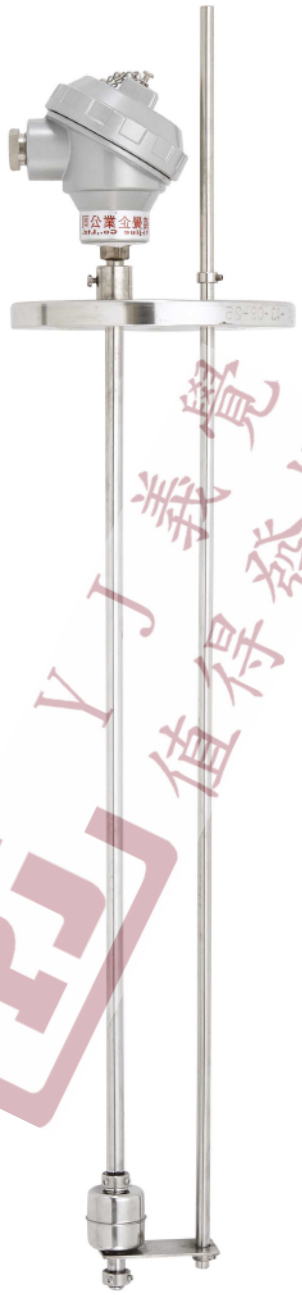

電話:+886-2-2786-2589 傳真:+886-2-2786-4011
地址:115-59台北市南港區成福路178巷22號

義覺企業有限公司
Yi-jiue Co.,Ltd.

HOW TO ORDER 訂 購 說 明	MAGNETIC FLOAT LEVEL SWITCH 連 桿 式 浮 球 液 位 開 關

年　　月　　日

連桿式(牙口型) Screw Type

請告知液體名稱及密度與環境溫度

接線盒 Terminal Box

- ☐ PP
- ☐ 鋁合金(Aluminum)
- ☐ 鋁合金防爆 Ex
- ☐ SUS316防爆 Ex

接液材質 ☐ PP

使用溫度 ☐ 常溫_____°C

☐ 高溫_____°C

代號	N.O	N.C	長度(mm)
ℓ1			
ℓ2			
ℓ3			
ℓ4			
L			

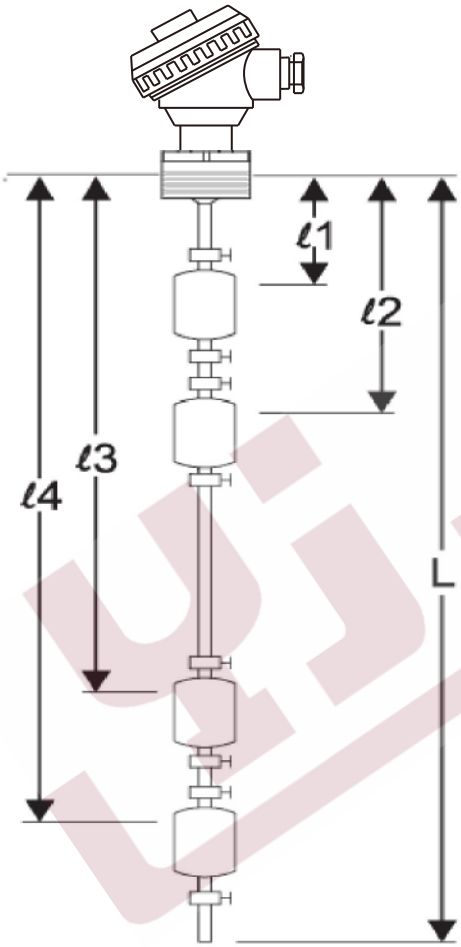

接續方式

☐ 1" ☐ 1½" ☐ 2" ☐ 2½" ☐ 3"

桿徑

☐ φ8mm

☐ φ16mm

球體(φ外徑×高度×內徑)

☐ φ18×8×9mm

☐ φ20×17×9.5mm

☐ φ24×22×9.5mm

☐ φ24×22×9.5mm

☐ φ43×23×18.5mm

☐ φ43×50×18.5mm

L:請注意桶槽深度及天花板高度是否足夠　　ℓ1‥‥ℓ4代表動作位置

NO:代表浮球上升接點導通　　NC:代表浮球下降接點導通

電話:+886-2-2786-2589 傳真:+886-2-2786-4011

地址:115-59台北市南港區成福路178巷22號

義覺企業有限公司
Yi-jiue Co.,Ltd.

HOW TO ORDER 訂 購 說 明	MAGNETIC FLOAT LEVEL SWITCH 連 桿 式 浮 球 液 位 開 關

年　　月　　日

連桿式(牙口型) Screw Type

請告知液體名稱及密度與環境溫度

接線盒 Terminal Box

- ☐ PP
- ☐ 鋁合金(Aluminum)
- ☐ 鋁合金防爆 Ex
- ☐ SUS316防爆 Ex

接液材質 ☐SUS304 ☐SUS316

使用溫度 ☐ 常溫_____°C

☐ 高溫_____°C

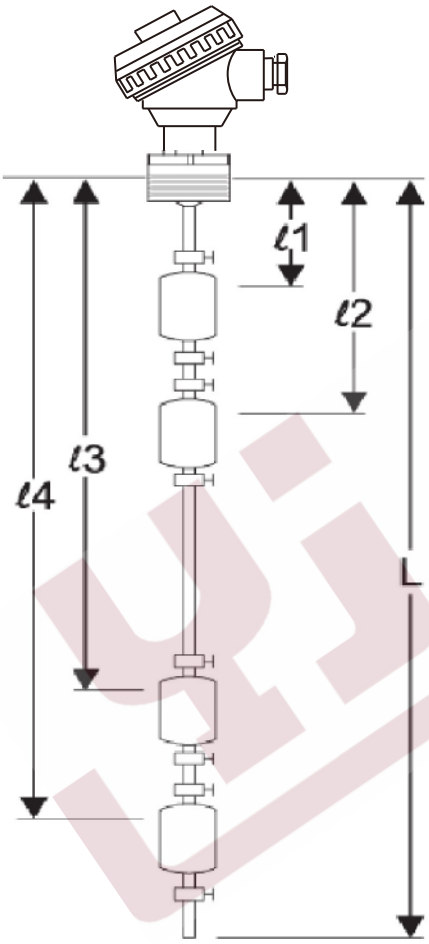

代號	N.O	N.C	長度(mm)
ℓ1			
ℓ2			
ℓ3			
ℓ4			
L			

接續方式

☐ 1" ☐ 1½" ☐ 2" ☐ 2½" ☐ 3"

桿徑

☐ φ8mm

☐ φ12.7mm

球體(φ外徑×高度×內徑)

☐ φ24×24×9.5mm

☐ φ28×28×9.5mm

☐ φ38×26×9.5mm

☐ φ38×50×15.5mm

☐ φ40×35×15.5mm

☐ φ45×56×15.5mm

L:請注意桶槽深度及天花板高度是否足夠　　ℓ1‥‥ℓ4代表動作位置

NO:代表浮球上升接點導通　　NC:代表浮球下降接點導通

電話:+886-2-2786-2589 傳真:+886-2-2786-4011

地址:115-59台北市南港區成福路178巷22號

義覺企業有限公司
Yi-jiue Co.,Ltd.

HOW TO ORDER 訂 購 說 明	MAGNETIC FLOAT LEVEL SWITCH 連 桿 式 浮 球 液 位 開 關

年　　月　　日

連桿式(牙口型) Screw Type

請告知液體名稱及密度與環境溫度

接線盒 Terminal Box

- ☐ PP
- ☐ 鋁合金(Aluminum)
- ☐ 鋁合金防爆 Ex
- ☐ SUS316防爆 Ex

接液材質 ☐ PVDF

使用溫度 ☐ 常溫_____°C

☐ 高溫_____°C

代號	N.O	N.C	長度(mm)
ℓ1			
ℓ2			
ℓ3			
ℓ4			
L			

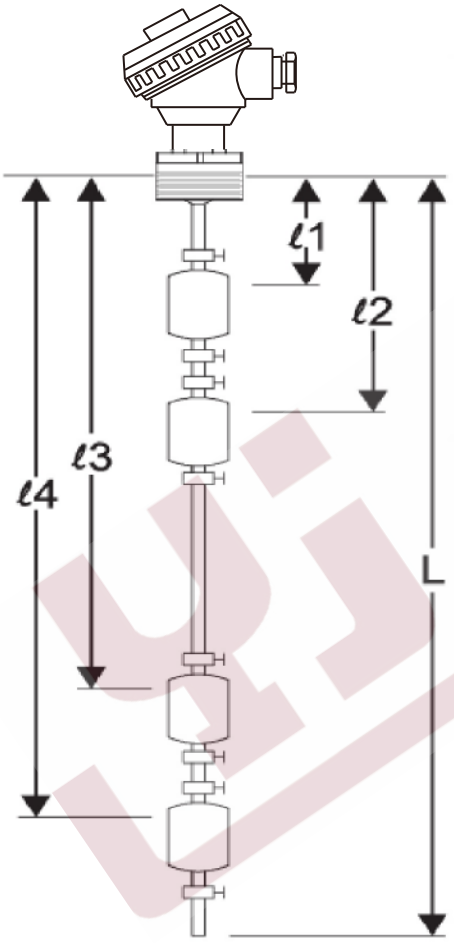

接續方式

☐ 2”　☐ 2½”　☐ 3”

桿徑 φ16mm

球體 φ49×47×18mm

(φ外徑×高度×內徑)

L:請注意桶槽深度及天花板高度是否足夠　　ℓ1‥‥ℓ4代表動作位置

NO:代表浮球上升接點導通　　NC:代表浮球下降接點導通

電話:+886-2-2786-2589 傳真:+886-2-2786-4011

地址:115-59台北市南港區成福路178巷22號

義覺企業有限公司
Yi-jiue Co.,Ltd.

HOW TO ORDER 訂 購 說 明	MAGNETIC FLOAT LEVEL SWITCH 連 桿 式 浮 球 液 位 開 關

年　　月　　日

連桿式(法蘭型) Flange Type

請告知液體名稱及密度與環境溫度

接線盒 Terminal Box

- ☐ PP
- ☐ 鋁合金(Aluminum)
- ☐ 鋁合金防爆 Ex
- ☐ SUS316防爆 Ex

接液材質 ☐ PP

使用溫度 ☐ 常溫_____°C

☐ 高溫_____°C

代號	N.O	N.C	長度(mm)
ℓ1			
ℓ2			
ℓ3			
ℓ4			
L			

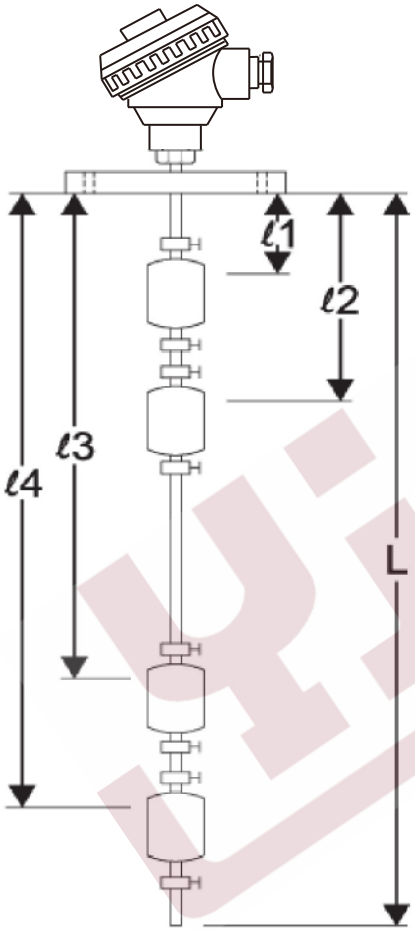

接續方式

JIS (☐5kg/cm² ☐10kg/cm² ☐20kg/cm²)

☐1½" ☐1¼" ☐2" ☐2½" ☐3" ☐3½" ☐4"

ANSI (☐150Lb ☐300Lb)

☐1½" ☐1¼" ☐2" ☐2½" ☐3" ☐3½" ☐4"

桿徑

☐ φ8mm

☐ φ16mm

球體(φ外徑×高度×內徑)

☐ φ18×8×9mm

☐ φ20×17×9.5mm

☐ φ24×22×9.5mm

☐ φ24×22×9.5mm

☐ φ43×23×18.5mm

☐ φ43×50×18.5mm

L:請注意桶槽深度及天花板高度是否足夠　　ℓ1‥‥ℓ4代表動作位置

NO:代表浮球上升接點導通　　NC:代表浮球下降接點導通

電話:+886-2-2786-2589 傳真:+886-2-2786-4011

地址:115-59台北市南港區成福路178巷22號

義覺企業有限公司
Yi-jiue Co.,Ltd.

HOW TO ORDER 訂 購 說 明	MAGNETIC FLOAT LEVEL SWITCH 連 桿 式 浮 球 液 位 開 關

年　　月　　日

連桿式(法蘭型) Flange Type

請告知液體名稱及密度與環境溫度

接線盒 Terminal Box

- ☐ PP
- ☐ 鋁合金(Aluminum)
- ☐ 鋁合金防爆 Ex
- ☐ SUS316防爆 Ex

接液材質 ☐SUS304 ☐SUS316

使用溫度 ☐ 常溫_____°C

☐ 高溫_____°C

代號	N.O	N.C	長度(mm)
ℓ1			
ℓ2			
ℓ3			
ℓ4			
L			

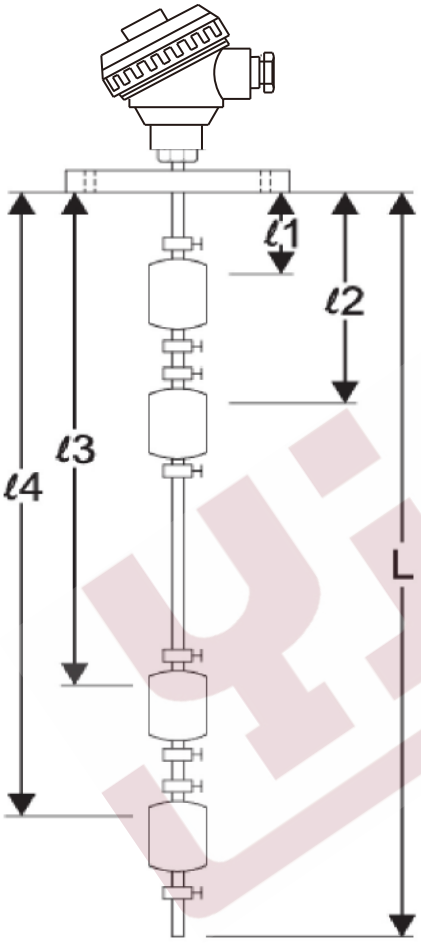

接續方式

JIS (☐5kg/cm² ☐10kg/cm² ☐20kg/cm²)

☐1½" ☐1¼" ☐2" ☐2½" ☐3" ☐3½" ☐4"

ANSI (☐150Lb ☐300Lb)

☐1½" ☐1¼" ☐2" ☐2½" ☐3" ☐3½" ☐4"

桿徑

☐ φ8mm

☐ φ12.7mm

球體(φ外徑×高度×內徑)

☐ φ24×24×9.5mm

☐ φ28×28×9.5mm

☐ φ38×26×9.5mm

☐ φ38×50×15.5mm

☐ φ40×35×15.5mm

☐ φ45×56×15.5mm

L:請注意桶槽深度及天花板高度是否足夠　　ℓ1‥‥ℓ4代表動作位置

NO:代表浮球上升接點導通　　NC:代表浮球下降接點導通

電話:+886-2-2786-2589 傳真:+886-2-2786-4011

地址:115-59台北市南港區成福路178巷22號

義覺企業有限公司
Yi-jiue Co.,Ltd.

HOW TO ORDER 訂 購 說 明	MAGNETIC FLOAT LEVEL SWITCH 連 桿 式 浮 球 液 位 開 關

年　　月　　日

連桿式(法蘭型) Flange Type

請告知液體名稱及密度與環境溫度

接線盒 Terminal Box

- ☐ PP
- ☐ 鋁合金(Aluminum)
- ☐ 鋁合金防爆 Ex
- ☐ SUS316防爆 Ex

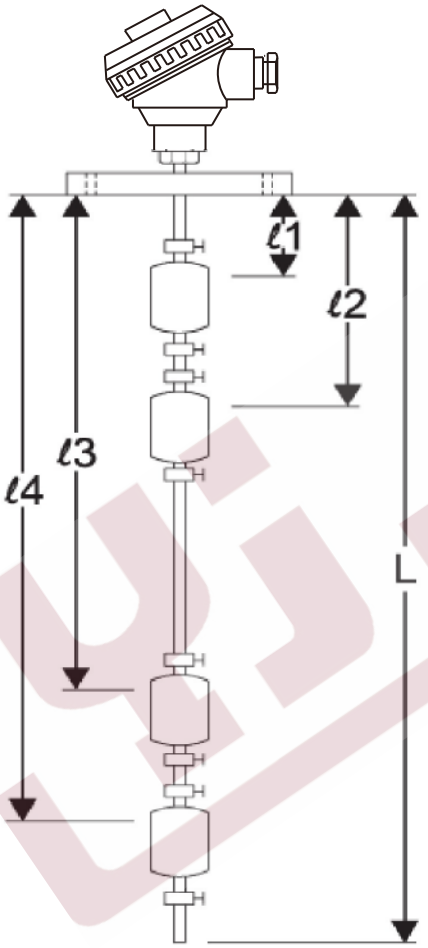

接液材質 ☐ PVDF

使用溫度 ☐ 常溫_____°C

☐ 高溫_____°C

代號	N.O	N.C	長度(mm)
ℓ1			
ℓ2			
ℓ3			
ℓ4			
L			

接續方式

☐ 2" ☐ 2½" ☐ 3"

桿徑 φ16mm

球體 φ49×47×18mm

(φ外徑×高度×內徑)

L:請注意桶槽深度及天花板高度是否足夠　　ℓ1‥‥ℓ4代表動作位置

NO:代表浮球上升接點導通　　NC:代表浮球下降接點導通

電話:+886-2-2786-2589 傳真:+886-2-2786-4011

地址:115-59台北市南港區成福路178巷22號

義覺企業有限公司
Yi-jiue Co.,Ltd.

HOW TO ORDER 訂 購 說 明	MAGNETIC FLOAT LEVEL SWITCH 連 桿 式 浮 球 液 位 開 關

年　　月　　日

連桿式（法蘭接線盒　一體成型）

請告知液體名稱及密度與環境溫度

液體名稱 ：

接線盒 (Terminal Box) :

☐ PP

接液材質：☐ SUS304
☐ SUS316

使用溫度：☐ 常溫 _____ ℃
☐ 高溫 _____ ℃

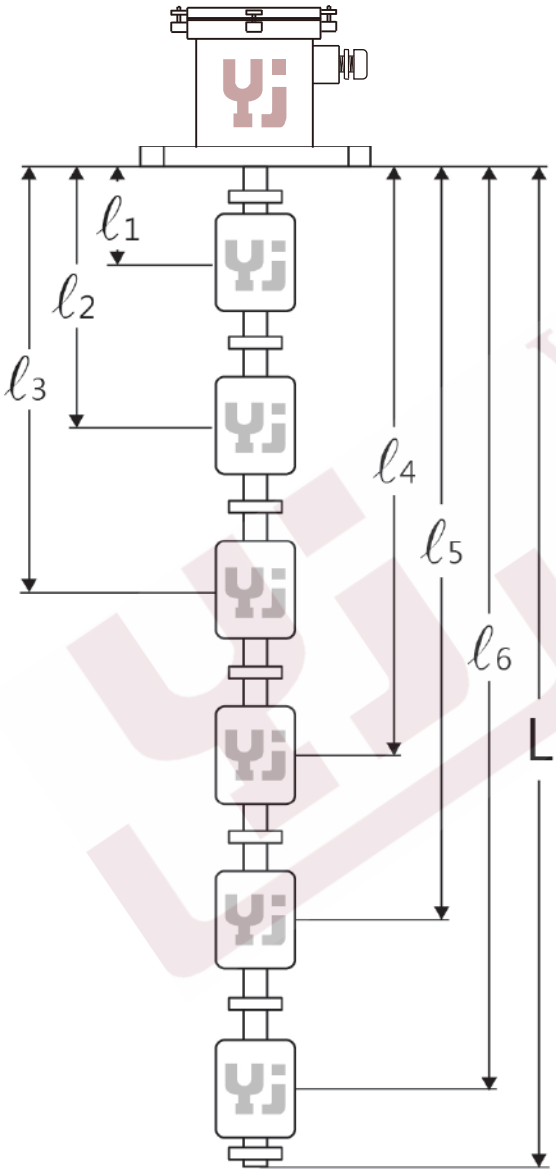

代號	N.O.	N.C.	長度 (mm)
ℓ_1			
ℓ_2			
ℓ_3			
ℓ_4			
ℓ_5			
ℓ_6			
L			

L：請注意桶槽深度及天花板高度是否足夠

$\ell_1 \sim \ell_6$：代表動作位置

N.O.：浮球上升接點導通 / N.C.：浮球下降接點導通

接續方式：

JIS（☐ 5kg/cm² ☐ 10kg/cm² ☐ 20kg/cm²）

☐ 1¼" ☐ 1½" ☐ 2" ☐ 2½" ☐ 3" ☐ 3½" ☐ 4"

ANSI（☐ 150Lb ☐ 300Lb）

☐ 1¼" ☐ 1½" ☐ 2" ☐ 2½" ☐ 3" ☐ 3½" ☐ 4"

桿徑	球體(φ 外徑x高度x內徑)
☐ φ 8 mm	☐ φ 24 x 24 x 9.5 mm
	☐ φ 28 x 28 x 9.5 mm
	☐ φ 38 x 26 x 9.5 mm
☐ φ 12.7 mm	☐ φ 40 x 50 x 15.5 mm
	☐ φ 40 x 35 x 15.5 mm
	☐ φ 45 x 56 x 15.5 mm

電話：+886-2-2786-2589 傳真：+886-2-2786-4011
地址：115-59台北市南港區成福路178巷22號

義覺企業有限公司
Yi-jiue Co.,Ltd.

HOW TO ORDER 訂 購 說 明	MAGNETIC FLOAT LEVEL SWITCH 連 桿 式 浮 球 液 位 開 關

年　　月　　日

連桿式（法蘭接線盒）

請告知液體名稱及密度與環境溫度

液體名稱 ：

接線盒 (Terminal Box) :

☐ SUS304

☐ SUS316

接液材質：☐ SUS304

☐ SUS316

使用溫度：☐ 常溫 _____ ℃

☐ 高溫 _____ ℃

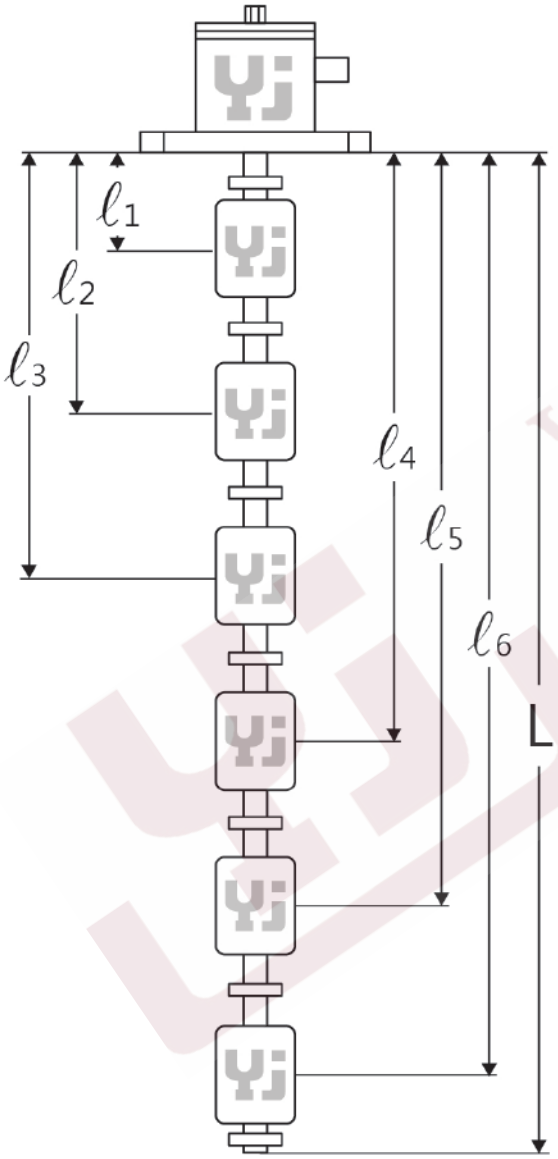

代號	N.O.	N.C.	長度 (mm)
ℓ_1			
ℓ_2			
ℓ_3			
ℓ_4			
ℓ_5			
ℓ_6			
L			

L : 請注意桶槽深度及天花板高度是否足夠

$\ell_1 \sim \ell_6$: 代表動作位置

N.O. : 浮球上升接點導通 / N.C. : 浮球下降接點導通

接續方式：

JIS（☐ 5kg/cm² ☐ 10kg/cm² ☐ 20kg/cm²）

☐ 1¼" ☐ 1½" ☐ 2" ☐ 2½" ☐ 3" ☐ 3½" ☐ 4"

ANSI（☐ 150Lb ☐ 300Lb）

☐ 1¼" ☐ 1½" ☐ 2" ☐ 2½" ☐ 3" ☐ 3½" ☐ 4"

桿徑	球體(φ 外徑x高度x內徑)
☐ φ 8 mm	☐ φ 24 x 24 x 9.5 mm
	☐ φ 28 x 28 x 9.5 mm
	☐ φ 38 x 26 x 9.5 mm
☐ φ 12.7 mm	☐ φ 40 x 50 x 15.5 mm
	☐ φ 40 x 35 x 15.5 mm
	☐ φ 45 x 56 x 15.5 mm

電話:+886-2-2786-2589 傳真:+886-2-2786-4011

地址：115-59台北市南港區成福路178巷22號